ADS20-425BL1

SPECIFICAZIONI

GENERALE

Dim. min. schermo*	11.6 inch
Dim. max. schermo*	17.3 inch
Peso massimo	8 kg (per schermo)
Schermi	1
Minimo VESA	75x75 mm

FUNZIONALITÀ

Tipologia	Fisso
Regolazione della larghezza	28,7-46,5 cm
Altezza	21,8 cm
Larghezza	31 cm
Profondità	3,9 cm
Tipo di regolazione	Molla elicoidale

INFORMAZIONI

Serie	NEXT Lite
Colore	Nero
Materiale principale	Acciaio
Garanzia	5 anni
EAN code	8717371442576

*Nota: le dimensioni in pollici segnalate sono solo indicative, combinate con il peso e le dimensioni VESA. Il peso massimo e la dimensione VESA sono restrizioni assolute per i prodotti e non devono essere superati.

NEOMOUNTS ADS20-425BL1 SUPPORTO PER

Neomounts NEXT ADS20-425BL1 Supporto per laptop - 11.6-17.3" - 0-8 kg - VESA 75x75 - universale - adatto per DS60-425BL1/BL2/WH1/WH2 - nero

Neomounts ADS20-425BL1 è un supporto universale per computer portatili da 11,6-17,3" con una capacità di peso massima di 8 kg. Il supporto è dotato di morsetti regolabili a molla che vanno da 28,7 a 46,5 cm.

L'ADS20-425BL1 può essere installato su qualsiasi supporto con fori VESA 75x75 mm. I cuscinetti in silicone prevengono i graffi al dispositivo e al supporto e mantengono il laptop in posizione sicura. Il design del foro assicura una ventilazione sufficiente per il laptop.

ADS20-425BL1

NEOMOUNTS ADS20-425BL1 SUPPORTO PER

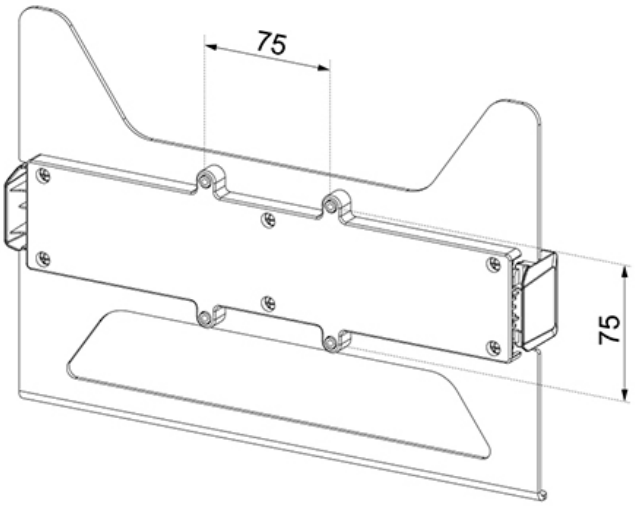

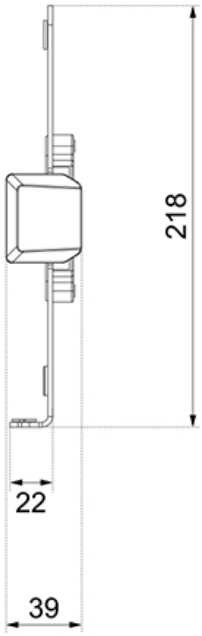

Neomounts

Measuring unit: mm