CL35-440BL16XL

SPECIFICAZIONI

GENERALE

Dim. min. schermo*	37 inch
Dim. max. schermo*	70 inch
Peso minimo	0 kg (per schermo)
Peso massimo	50 kg (per schermo)
Schermi	1
Minimo VESA	150x200 mm
Massimo VESA	600x400 mm

FUNZIONALITÀ

Tipologia	Mobilità completa
Regolazione altezza	250-300 cm
Bloccabile	Non bloccabile
Inclinazione (gradi)	+0°, -25°
Perno (gradi)	+180°, -180°
Rotazione (gradi)	+3°, -3°
Altezza	322 cm
Larghezza	68 cm
Profondità	13,8 cm
Tipo di regolazione	Manuale

INFORMAZIONI

Colore	Nero
Materiale principale	Acciaio
Garanzia	5 anni
EAN code	8717371448509

*Nota: le dimensioni in pollici segnalate sono solo indicative, combinate con il peso e le dimensioni VESA. Il peso massimo e la dimensione VESA sono restrizioni assolute per i prodotti e non devono essere superati.

NEOMOUNTS CL35-440BL16XL SUPPORTO

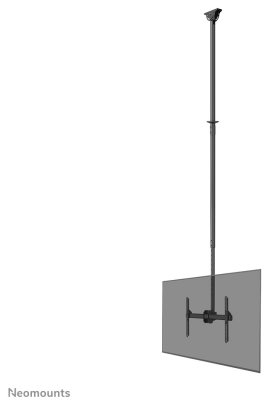

Neomounts CL35-440BL16XL Supporto monitor/TV a soffitto 1 schermo - 37-70" - max 50 kg - VESA 200x200-600x400 - alt. 250-300 cm - nero

Il Neomounts CL35-440BL16XL è un supporto a soffitto full motion ultra lungo per schermi piatti fino a 70". L'esclusiva tecnologia di inclinazione (25°) e perno (360°) consente al supporto di cambiare l'angolo di visione ottimale. È disponibile la regolazione del livello per un'installazione perfetta.

Il supporto a soffitto è dotato di un'asta extra-lunga, che può essere facilmente regolata in altezza da 250 a 300 cm* e ha una capacità di peso di 50 kg. Il CL35-440BL16XL è adatto per schermi con foratura VESA da 150x200 a 600x400 mm. Un pratico sistema di gestione dei cavi nasconde e instrada i cavi dal soffitto allo schermo. Il supporto è dotato di un angolo di montaggio regolabile per i soffitti inclinati e viene fornito con una copertura aggiuntiva per l'installazione su soffitti sospesi.

* L'asta di prolunga Neomounts NS-EP100BLACK può essere utilizzata come estensione supplementare dell'asta inclusa nel supporto a soffitto. In questo modo, l'altezza del supporto può essere aumentata di 107,5 cm.

CL35-440BL16XL

NEOMOUNTS CL35-440BL16XL SUPPORTO

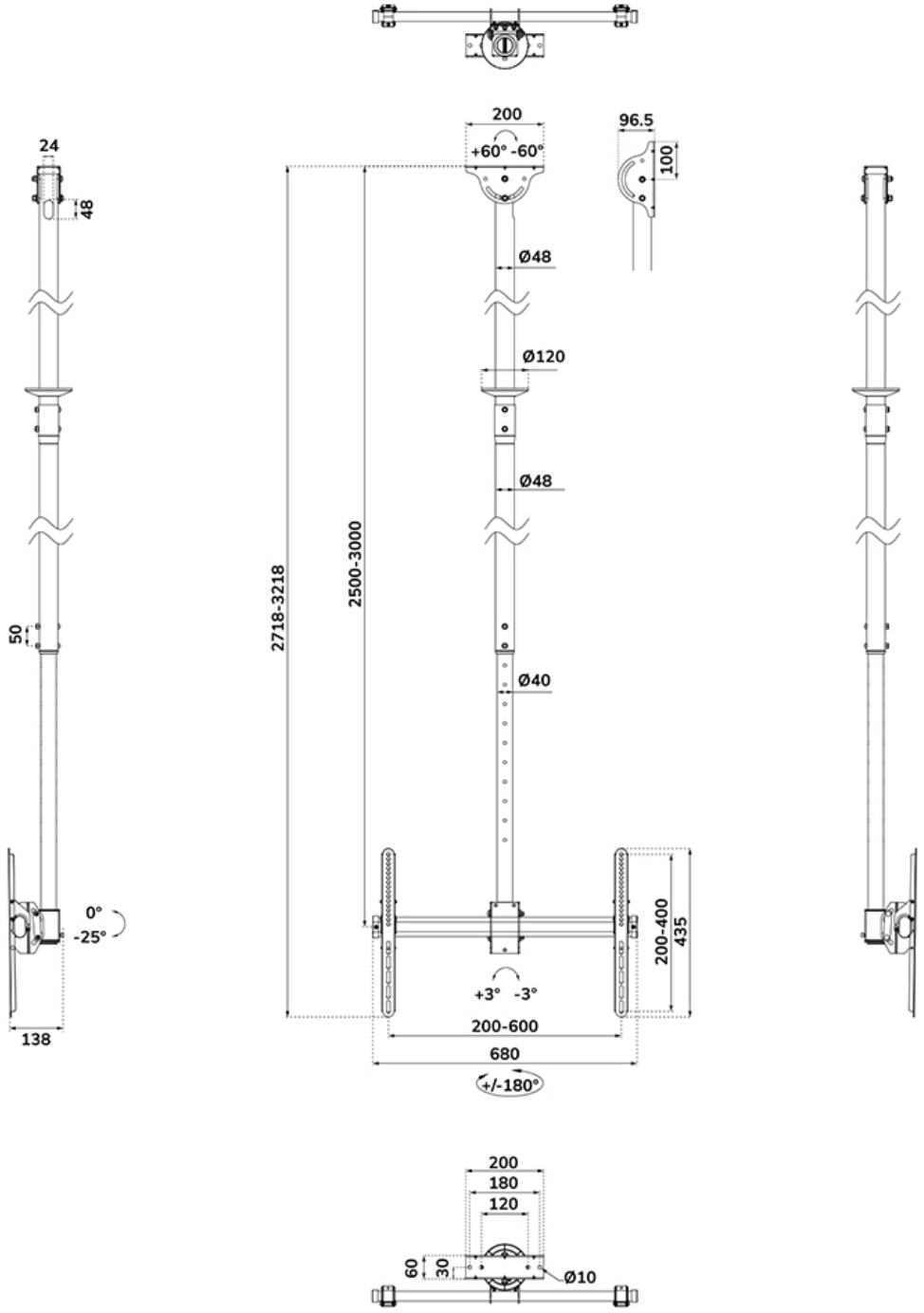

Neomounts

Measuring unit: mm