DS10-200SL1

SPECIFICAZIONI

GENERALE

Dim. min. schermo*	0 inch
Dim. max. schermo*	7 inch
Schermi	1
Banco di montaggio	Supporto stand

FUNZIONALITÀ

Tipologia	Inclinazione Girare
Regolazione altezza	17-27,5 cm
Regolazione della larghezza	10,5 cm
Regolazione della profondità	10,5 cm
Inclinazione (gradi)	180°
Perno (gradi)	360°
Tipo di regolazione	Manuale

INFORMAZIONI

Colore	Argento
Materiale principale	Alluminio
Garanzia	5 anni
EAN code	8717371448493

*Nota: le dimensioni in pollici segnalate sono solo indicative, combinate con il peso e le dimensioni VESA. Il peso massimo e la dimensione VESA sono restrizioni assolute per i prodotti e non devono essere superati.

NEOMOUNTS DS10-200SL1 SUPPORTO PER

Neomounts DS10-200SL1 Supporto per telefono fino a 7" - regolazione altezza - universale - argento

Il Neomounts DS10-200SL1 è un supporto regolabile in altezza per smartphone fino a 7". L'intelligente opzione di inclinazione (180°) consente al supporto di cambiare l'angolo di visione ideale. Inoltre, il supporto può essere regolato in altezza da 17 a 27,5 cm. Il supporto del telefono è ideale per le videochiamate a mani libere, per guardare un film o per giocare.

Grazie alla configurazione aperta, la porta di ricarica rimane accessibile e i cavi di ricarica possono essere instradati sul retro del supporto. Il design leggero rende il supporto ideale da portare con te ovunque tu voglia. I cuscinetti in silicone antiscivolo e il fermo di sicurezza assicurano un posizionamento solido del telefono.
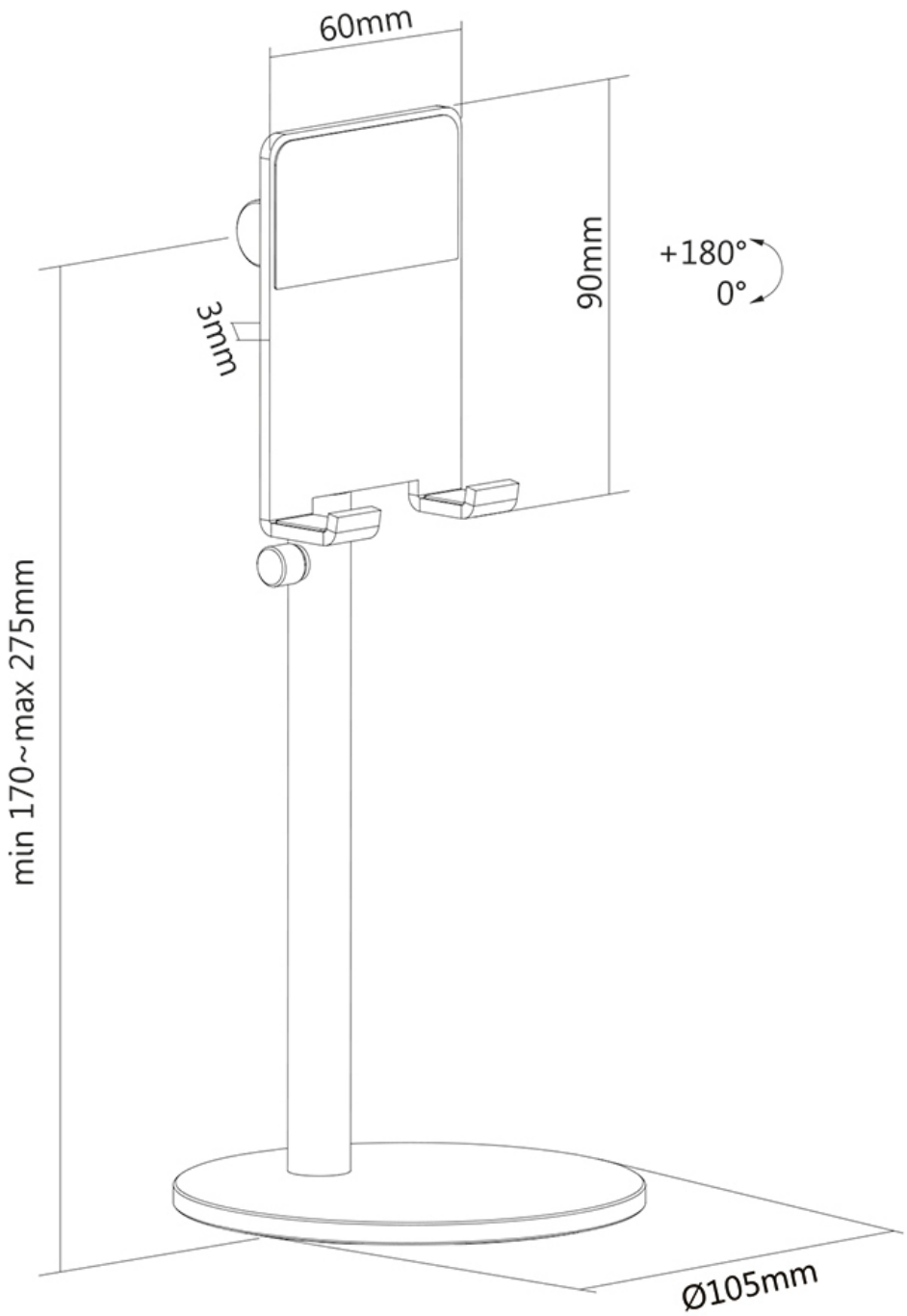
DS10-200SL1 **NEOMOUNTS DS10-200SL1 SUPPORTO PER**