DS20-425BL1

SPECIFICAZIONI

GENERALE

Dim. min. schermo*	11.6 inch
Dim. max. schermo*	17.3 inch
Peso massimo	5 kg (per schermo)
Schermi	1
Minimo VESA	75x75 mm
Massimo VESA	100x100 mm
Banco di montaggio	Occhiello Fascetta
Distanza dalla parete	16.2-49.4 cm

FUNZIONALITÀ

Regolazione altezza	24.5-38.8 cm
Regolazione della larghezza	41.3 cm
Regolazione della profondità	16.2-49.4 cm
Bloccabile	Non bloccabile
Inclinazione (gradi)	+90°. -30°
Perno (gradi)	+90°. -90°
Rotazione (gradi)	360°
Altezza	64.1 cm
Larghezza	46.5 cm
Profondità	49.4 cm
Tipo di regolazione	Manuale

INFORMAZIONI

Serie	NEXT Lite
Colore	Nero
Materiale principale	Acciaio
Garanzia	5 anni
EAN code	8717371449858

*Nota: le dimensioni in pollici segnalate sono solo indicative, combinate con il peso e le dimensioni VESA. Il peso massimo e la dimensione VESA sono restrizioni assolute per i prodotti e non devono essere superati.

NEOMOUNTS DS20-425BL1 SUPPORTO

Neomounts NEXT Lite DS20-425BL1 Supporto braccio per laptop - 11.6-17.3" - 0-5 kg - modello T-Rex salvaspazio - imballaggio 100% privo di plastica - universale - nero

Neomounts DS20-425BL1 NEXT Lite è un supporto da scrivania full motion per laptop fino a 17,3" con una capacità massima di 5 kg. Grazie alla versatile tecnologia di inclinazione (120°), rotazione (360°) e perno (180°), il supporto da scrivania può essere regolato all'altezza e all'angolo di visione ottimali per il laptop. Inoltre, il supporto è dotato di regolazione manuale dell'altezza e della profondità per creare la posizione di lavoro perfetta.

Grazie al braccio superiore corto T-Rex® del NEXT Lite, è necessaria una profondità minima se posizionato vicino a una parete o a un pannello divisorio. In questo modo lo schermo può essere posizionato più lontano dall'utente, con un vantaggio per gli occhi e lasciando più spazio per una postura di lavoro ergonomica. L'intelligente sistema interno di gestione dei cavi garantisce un passaggio ordinato dei cavi. Il DS20-425BL1 è dotato di un sistema VESA a rilascio facilitato per una facile installazione e viene fornito con un morsetto da tavolo e foro passante.

La confezione del NEXT Lite è al 100% priva di plastica e realizzata interamente in cartone e carta.

Neomounts®

DS20-425BL1 NEOMOUNTS DS20-425BL1 SUPPORTO

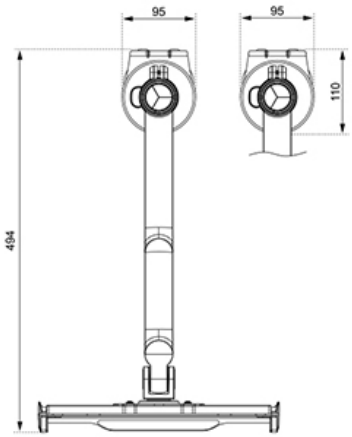

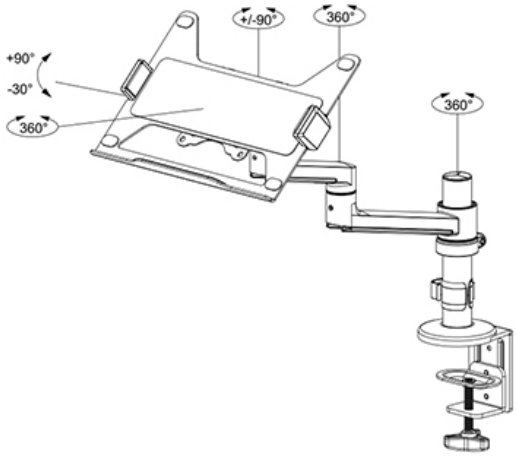

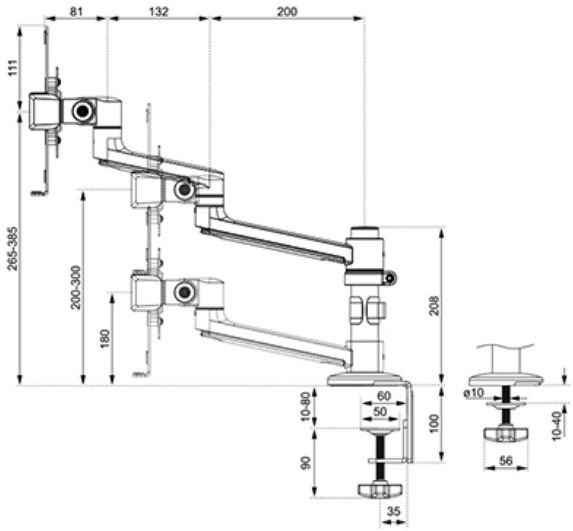

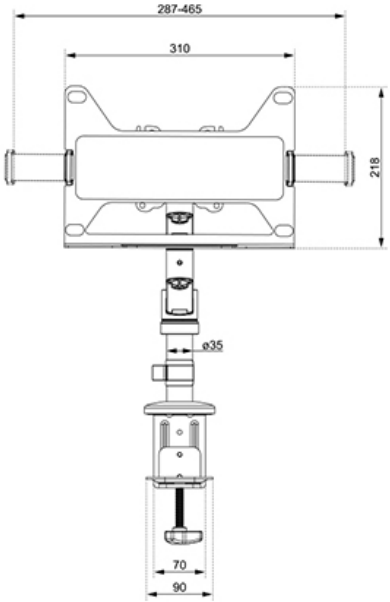

Neomounts

Measuring unit: mm