# DS42-430BL12

# NEOMOUNTS DS42-430BL12 SUPPORTO DA

## SPECIFICAZIONI

**GENERALE**

| | |
|---|---|
| Dim. min. schermo* | 23 inch |
| Dim. max. schermo* | 43 inch |
| Peso massimo | 50 kg (per schermo) |
| Schermi | 1 |
| Minimo VESA | 100x100 mm |
| Massimo VESA | 200x200 mm |
| Banco di montaggio | A fissaggio |

**FUNZIONALITÀ**

| | |
|---|---|
| Tipologia | Girare |
| Bloccabile | Non bloccabile |
| Perno (gradi) | +30°, -30° |
| Altezza | 45 cm |
| Larghezza | 22 cm |
| Profondità | 12,5 cm |

**INFORMAZIONI**

| | |
|---|---|
| Colore | Nero |
| Materiale principale | Acciaio |
| Garanzia | 5 anni |
| EAN code | 8717371445348 |

*Nota: le dimensioni in pollici segnalate sono solo indicative, combinate con il peso e le dimensioni VESA. Il peso massimo e la dimensione VESA sono restrizioni assolute per i prodotti e non devono essere superati.

**Neomounts DS42-430BL12 Supporto da tavolo per TV 1 schermo - 23-43" - 0-50 kg - VESA 100x100-200x200 - a fissaggio - 60° girevole - nero**

Il Neomounts DS42-430BL12 è un supporto da tavolo per TV con fissaggio al piano per schermi fino a 43" con una capacità di 50 kg. Il supporto TV è dotato di una pratica opzione girevole (60°) per posizionare facilmente il televisore all'angolo di visione ottimale.

Il DS42-430BL12 è adatto a schermi con schema VESA standard da 100x100 a 200x200 mm. Per i fori non standard, Neomounts ha a disposizione diverse piastre di adattamento VESA opzionali. I cavi possono essere fatti passare in modo ordinato attraverso l'asta e il piano del tavolo grazie alla gestione interna dei cavi. La base imbullonata garantisce una solida installazione del supporto TV sul piano del tavolo.

Neomounts®

## DS42-430BL12

## NEOMOUNTS DS42-430BL12 SUPPORTO DA

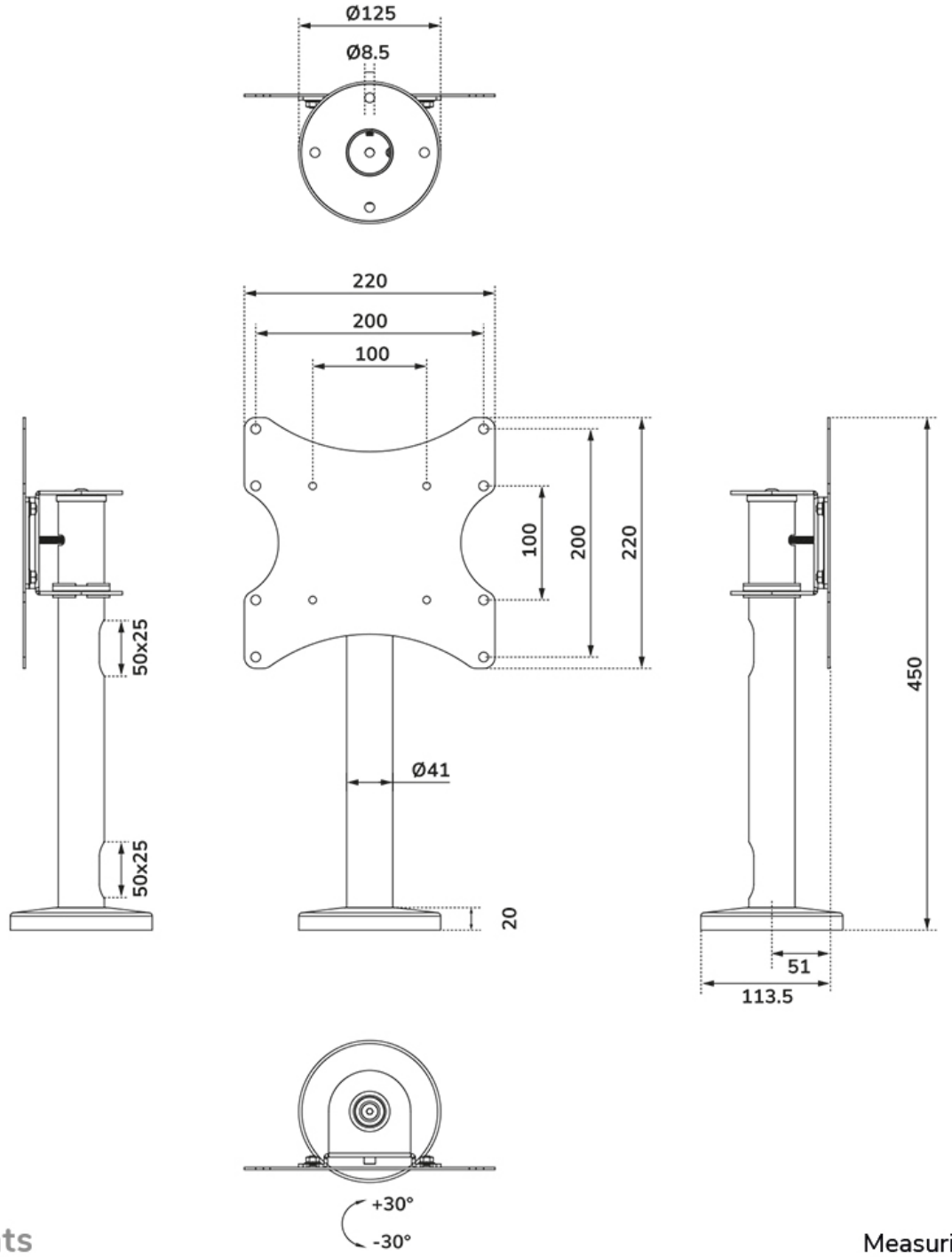


Neomounts

Measuring unit: mm