DS70-250BL1

SPECIFICAZIONI

GENERALE

Dim. min. schermo*	17 inch
Dim. max. schermo*	35 inch
Peso minimo	1 kg (per schermo)
Peso massimo	9 kg (per schermo)
Max. peso curvo/ultra wide	8 kg (per schermo)
Schermi	1
Gamma del raggio della curva	1500
Minimo VESA	75x75 mm
Massimo VESA	100x100 mm
Banco di montaggio	Occhiello Fascetta
Distanza dalla parete	12.5-58 cm

FUNZIONALITÀ

Tipologia	Mobilità completa
Regolazione altezza	21.5-49.5 cm
Regolazione della larghezza	91 cm
Regolazione della profondità	7-52.5 cm
Bloccabile	Non bloccabile
Inclinazione (gradi)	+45°. -45°
Perno (gradi)	+90°. -90°
Rotazione (gradi)	+180°. -180°
Altezza	55.2 cm
Larghezza	11.4 cm
Profondità	58 cm
Tipo di regolazione	Molla a gas

INFORMAZIONI

Serie	NEXT Slim
Colore	Nero
Materiale principale	Alluminio
Garanzia	5 anni
EAN code	8717371442927

*Nota: le dimensioni in pollici segnalate sono solo indicative, combinate con il peso e le dimensioni VESA. Il peso massimo e la dimensione VESA sono restrizioni assolute per i prodotti e non devono essere superati.

NEOMOUNTS DS70-250BL1 BRACCIO PER

Neomounts NEXT Slim DS70-250BL1 Braccio per monitor 1 schermo - 17-35" - 1-9 kg (curvo 8 kg) - molla a gas - 180°-stop - Topfix - modello Easy Install - imballaggio 100% privo di plastica - nero

Neomounts DS70-250BL1 NEXT Slim è un supporto da scrivania full motion progettato per schermi fino a 35" con una capacità di carico massima di 9 kg e adatto sia a schermi piatti che a schermi curvi. La versatile tecnologia di inclinazione (90°), rotazione (360°) e perno (180°) consente di regolare senza problemi qualsiasi angolo di visione per ottimizzare al massimo la funzionalità dello schermo. Grazie alla regolazione a gas dell'altezza (21,5-49,5 cm) e della profondità (7-52,5 cm), è possibile regolare facilmente il braccio del monitor in base alle proprie esigenze ergonomiche.

Il DS70-250BL1 è dotato di un comodo meccanismo di arresto a 180° che impedisce al supporto di urtare le pareti o i divisori quando vengono installati nelle vicinanze, mentre il sistema di gestione dei cavi integrato garantisce una scrivania ordinata.

Le eleganti piastre VESA nere del NEXT Slim si adattano perfettamente allo schermo e sono adatte a schemi VESA standard di 75x75 o 100x100 mm. Per i fori non standard, Neomounts ha a disposizione diverse piastre di adattamento VESA opzionali. Il sistema VESA Quick-Release consente di posizionare facilmente lo schermo, mentre il morsetto da tavolo topfix o il gommino assicurano un'installazione rapida e semplice.

Per garantire la sostenibilità, l'imballaggio dei supporti da scrivania NEXT Slim è al 100% privo di plastica e realizzato interamente con cartone e carta riciclabili.

Neomounts®

DS70-250BL1 **NEOMOUNTS DS70-250BL1 BRACCIO PER**

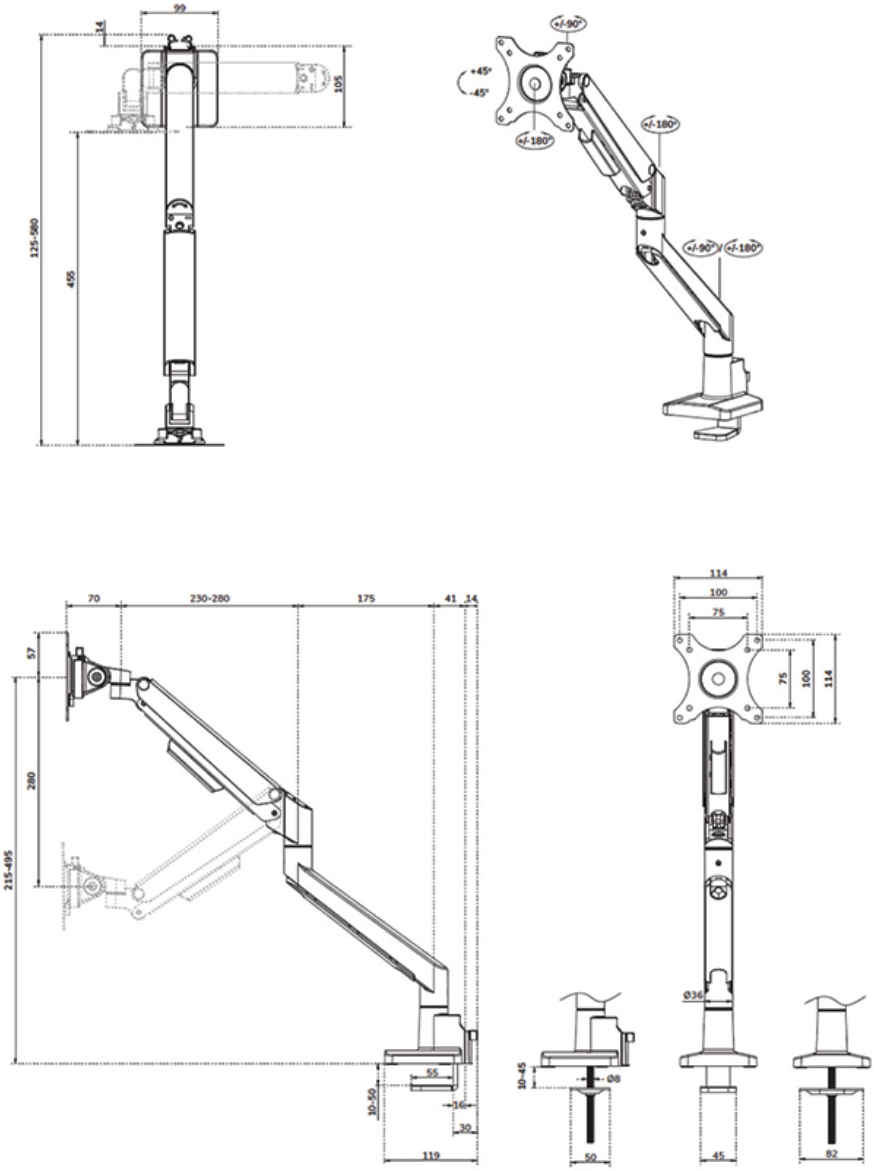

Neomounts

Measuring unit: mm