FL15-625BL1

NEOMOUNTS FL15-625BL1 SUPPORTO DA

SPECIFICAZIONI

GENERALE

Dim. min. schermo*	7.9 inch
Dim. max. schermo*	11 inch
Peso massimo	1 kg (per schermo)
Schermi	1

FUNZIONALITÀ

Tipologia	Inclinazione Ruotare
Bloccabile	Bloccabile - Vite di sicurezza inclusa
Inclinazione (gradi)	+20°, -110°
Rotazione (gradi)	360°
Altezza	123,8 cm
Larghezza	22 cm
Profondità	30 cm
Tipo di regolazione	Manuale

INFORMAZIONI

Colore	Nero
Materiale principale	Acciaio
Garanzia	5 anni
EAN code	8717371449797

*Nota: le dimensioni in pollici segnalate sono solo indicative, combinate con il peso e le dimensioni VESA. Il peso massimo e la dimensione VESA sono restrizioni assolute per i prodotti e non devono essere superati.

Neomounts FL15-625BL1 Supporto da pavimento per tablet - 7.9-11" - 130° inclinabile - 360° ruotabile - bloccabile (incl. vite di sicurezza, escl. serratura) - a fissaggio - adatto per iPad/iPad Air 9.7" - nero

Neomounts FL15-625BL1 è un supporto da pavimento per tablet che può ruotare di 360° per passare facilmente dall'orientamento verticale a quello orizzontale. Inoltre, il supporto per tablet può essere inclinato di +20°/-110° per una visione confortevole. Grazie alla guida scorrevole sul retro, il tablet può essere perfettamente allineato al centro del supporto.

Il supporto da pavimento è dotato di una serratura antifurto e di una base avvitata per una maggiore sicurezza. I cuscinetti antiscivolo proteggono il tablet da eventuali graffi, mentre i morsetti regolabili in altezza e larghezza garantiscono un posizionamento sicuro e solido del dispositivo. La parte superiore presenta un'apertura per la fotocamera del tablet. I cavi possono essere instradati in modo ordinato grazie al sistema interno di gestione dei cavi. Il FL15-625BL1 è adatto a tavolette di spessore compreso tra 0 e 8,5 mm.

FL15-625BL1 NEOMOUNTS FL15-625BL1 SUPPORTO DA

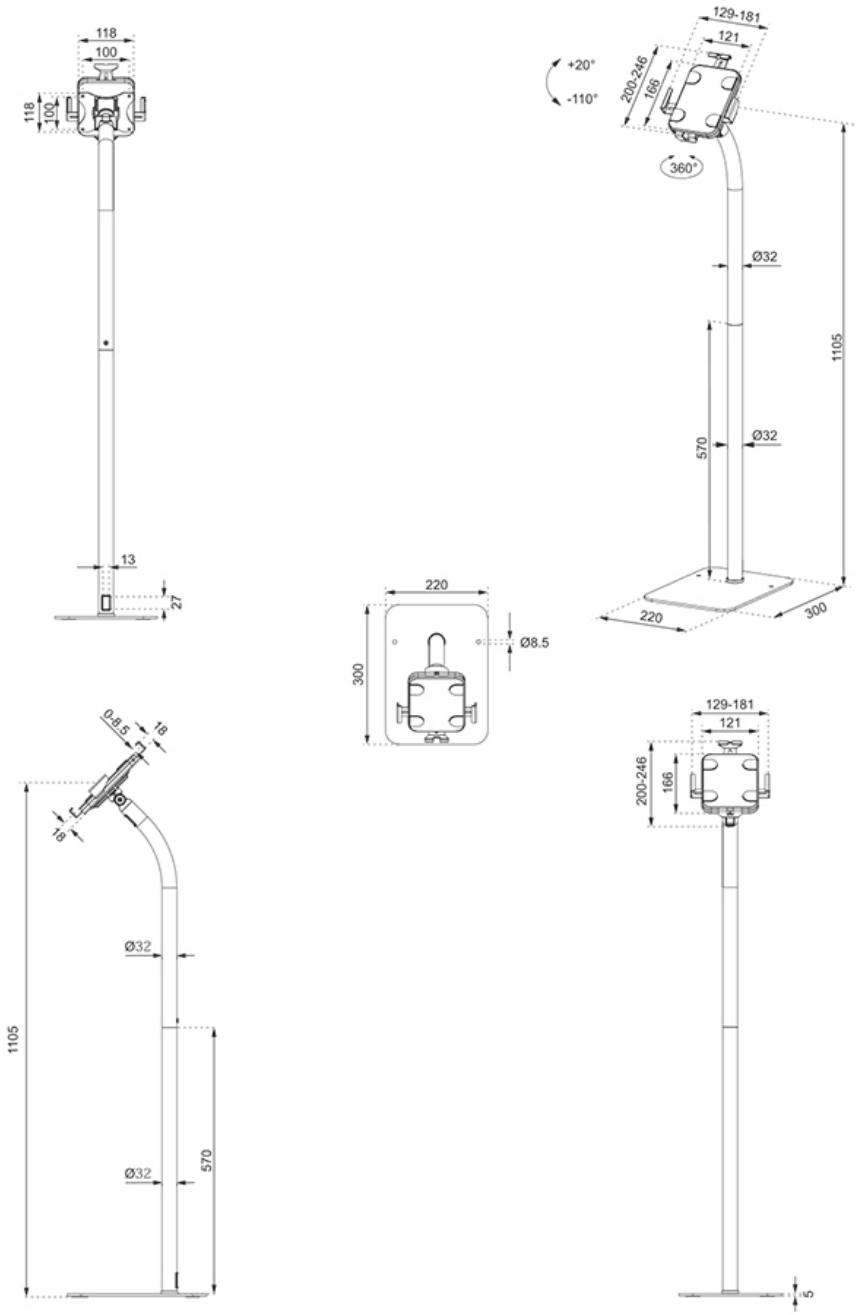

Neomounts

Measuring unit: mm