FPMA-D540BLACK

NEOMOUNTS FPMA-D540BLACK BRACCIO PER

SPECIFICAZIONI

GENERALE

Dim. min. schermo*	13 inch
Dim. max. schermo*	32 inch
Peso minimo	0 kg (per schermo)
Peso massimo	8 kg (per schermo)
Schermi	1
Minimo VESA	75x75 mm
Massimo VESA	100x100 mm
Banco di montaggio	Occhiello Fascetta

FUNZIONALITÀ

Tipologia	Mobilità completa
Regolazione altezza	2,1-42,2 cm
Regolazione della profondità	0-26,6 cm
Inclinazione (gradi)	+45°, -45°
Perno (gradi)	+90°, -90°
Rotazione (gradi)	+180°, -180°
Altezza	62,3 cm
Larghezza	11,4 cm
Profondità	34,6 cm
Tipo di regolazione	Manuale

INFORMAZIONI

Colore	Nero
Materiale principale	Acciaio
Garanzia	5 anni
EAN code	8717371449230

*Nota: le dimensioni in pollici segnalate sono solo indicative, combinate con il peso e le dimensioni VESA. Il peso massimo e la dimensione VESA sono restrizioni assolute per i prodotti e non devono essere superati.

Neomounts FPMA-D540BLACK Braccio per monitor 1 schermo - 13-32" - 0-8 kg - nero

Il supporto da scrivania Neomounts, modello FPMA-D540BLACK è un supporto da scrivania con mobilità completa per monitor fino a 32". Questo supporto grazie al suo ancoraggio con morsetto o occhiello permette di liberare spazio sulla scrivania.

La versatile tecnologia di inclinazione alto/basso (90°), rotazione (360°) e perno sin/dx (180°) consente al supporto di posizionare il monitor con il miglior angolo visivo e sfruttare appieno le sue capacità. Il supporto è regolabile manualmente in altezza da 2,1 a 42,2 centimetri. La profondità è regolabile da 0 a 26,6 centimetri. Un'innovativa gestione dei cavi permette il passaggio dal supporto allo schermo piatto. Inoltre, il supporto è dotato di un VESA a sgancio rapido, che consente di collegare il monitor in un batter d'occhio.

Neomounts FPMA-D540BLACK ha due punti di articolazione ed è adatto per schermi fino a 32". La capacità di peso di questo prodotto è di 8 kg. Il supporto da scrivania è adatto per schermi che hanno VESA 75x75 o 100x100 mm; per dimensioni diverse, è possibile utilizzare le piastre adattatrici VESA Neomounts.
Utilizzando un supporto ergonomico è possibile evitare disturbi al collo e alla schiena.

Grazie al design minimal è ideale per uffici - grandi ripiani - zone reception.

Tutto il materiale di installazione è incluso con il prodotto.

Neomounts®

FPMA-D540BLACK NEOMOUNTS FPMA-D540BLACK BRACCIO PER

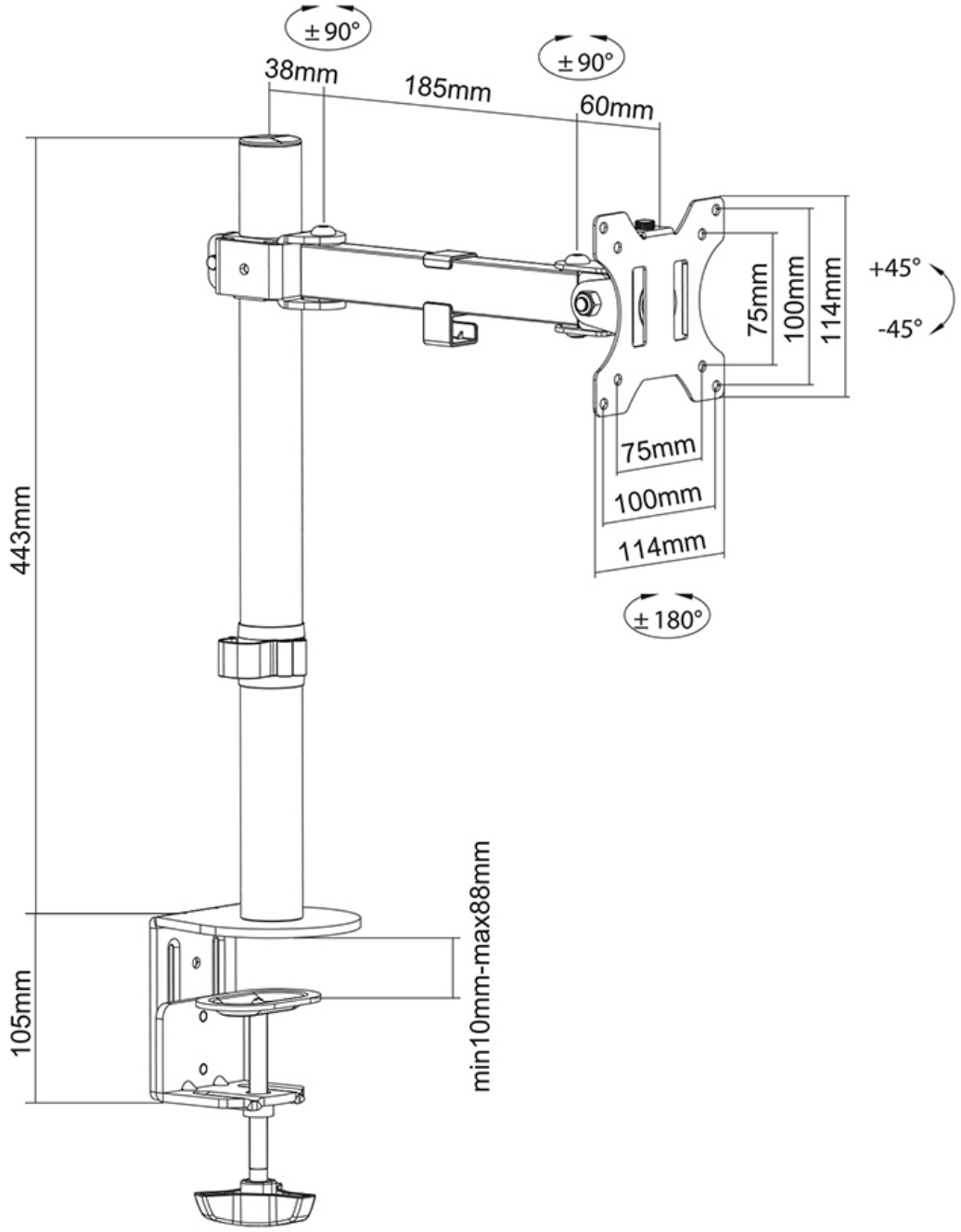

Neomounts