WL15-625BL1

NEOMOUNTS WL15-625BL1 SUPPORTO A

SPECIFICAZIONI

GENERALE

Dim. min. schermo*	7.9 inch
Dim. max. schermo*	11 inch
Peso massimo	1 kg (per schermo)
Schermi	1
Minimo VESA	100x100 mm
Massimo VESA	100x100 mm
Distanza dalla parete	2,5 CM

FUNZIONALITÀ

Tipologia	Ruotare
Bloccabile	Bloccabile - Vite di sicurezza inclusa
Rotazione (gradi)	360°
Altezza	24,6 cm
Larghezza	18,1 cm
Profondità	3,7 cm
Tipo di regolazione	Nessuno

INFORMAZIONI

Colore	Nero
Materiale principale	Acciaio
Garanzia	5 anni
EAN code	8717371449698

*Nota: le dimensioni in pollici segnalate sono solo indicative, combinate con il peso e le dimensioni VESA. Il peso massimo e la dimensione VESA sono restrizioni assolute per i prodotti e non devono essere superati.

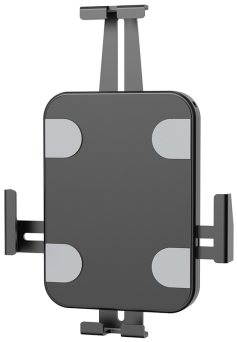

Neomounts WL15-625BL1 Supporto a parete per tablet - 7.9-11" - 360° ruotabile - bloccabile (incl. vite di sicurezza, escl. serratura) - VESA 100x100 - universale - nero

Neomounts WL15-625BL1 è un supporto per tablet da parete che può ruotare di 360° per passare facilmente dall'orientamento verticale a quello orizzontale.

Il supporto per tablet è dotato di un blocco antifurto per una maggiore sicurezza. I cuscinetti antiscivolo proteggono il tablet da eventuali graffi, mentre i morsetti regolabili in altezza e larghezza garantiscono un posizionamento sicuro e solido del dispositivo. La parte superiore è dotata di un'apertura per la fotocamera del tablet. L'installazione è semplicissima: è sufficiente una sola vite. Il WL15-625BL1 è adatto a tavolette di spessore compreso tra 0 e 8,5 mm.

Neomounts®

WL15-625BL1 **NEOMOUNTS WL15-625BL1 SUPPORTO A**

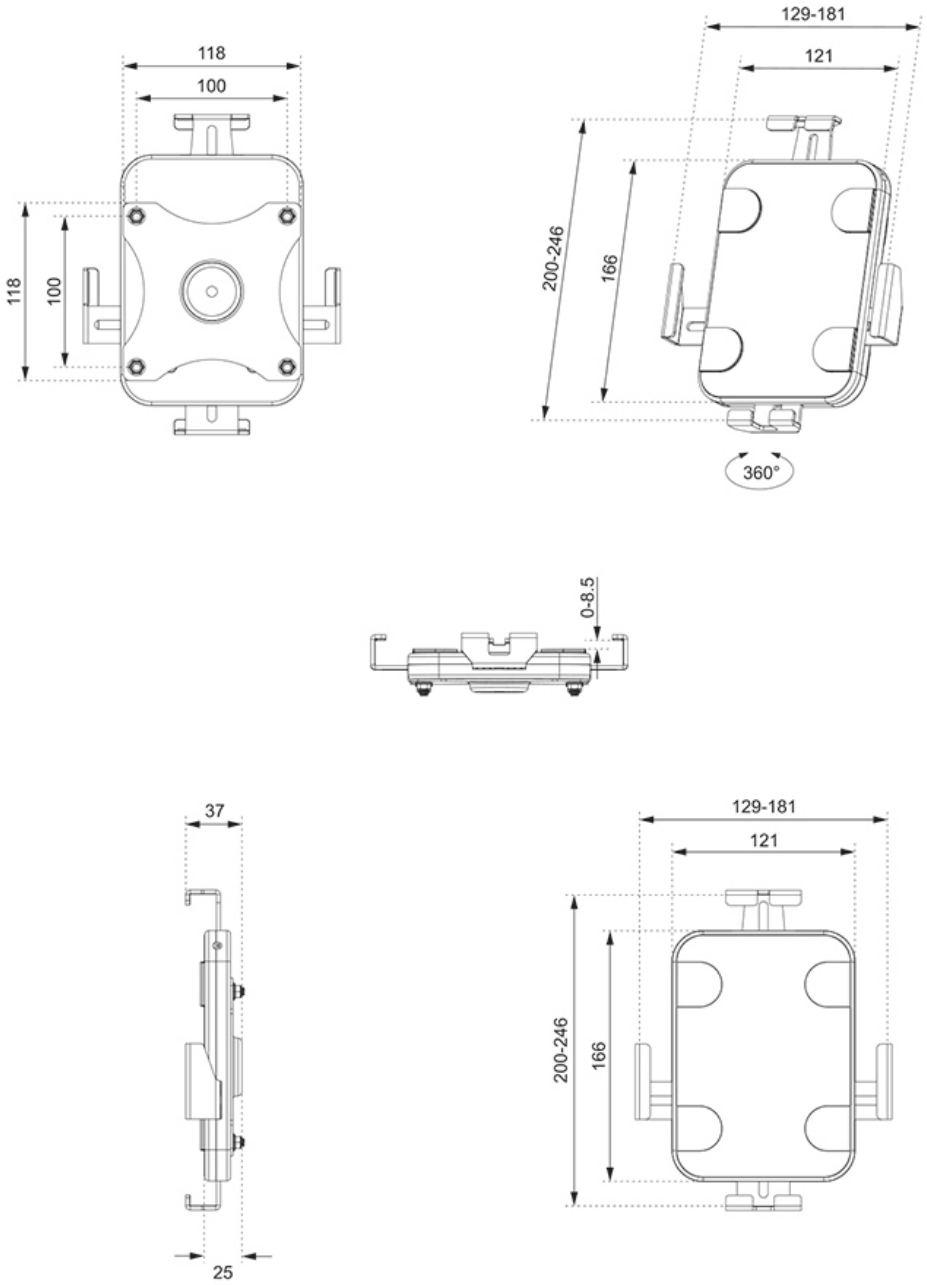

Neomounts

Measuring unit: mm