WL35S-910BL16

SPECIFICAZIONI

GENERALE

Dim. min. schermo*	40 inch
Dim. max. schermo*	75 inch
Peso massimo	50 kg (per schermo)
Schermi	1
Minimo VESA	300x100 mm
Massimo VESA	600x400 mm
Distanza dalla parete	6,9 cm

FUNZIONALITÀ

Tipologia	Inclinazione
Bloccabile	Bloccabile - Vite di sicurezza inclusa
Inclinazione (gradi)	+12°, -0°
Rotazione (gradi)	+3°, -3°
Altezza	42,5 cm
Larghezza	68,4 cm
Profondità	6,9 cm
Tipo di regolazione	Manuale Microregolazione

INFORMAZIONI

Colore	Nero
Materiale principale	Acciaio
Garanzia	5 anni
EAN code	8717371449537

*Nota: le dimensioni in pollici segnalate sono solo indicative, combinate con il peso e le dimensioni VESA. Il peso massimo e la dimensione VESA sono restrizioni assolute per i prodotti e non devono essere superati.

NEOMOUNTS WL35S-910BL16 SUPPORTO TV

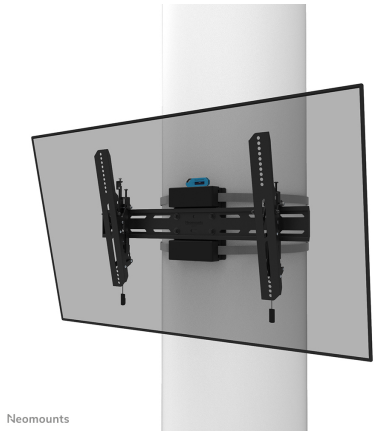

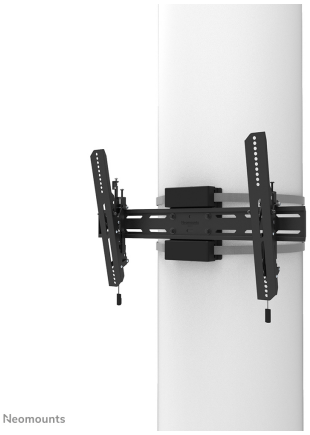

Neomounts WL35S-910BL16 Supporto TV per colonna inclinabile - 40-75" - max 50 kg - VESA 300x100-600x400 - adatto per Ø 25-100 cm - prof. 6,9 cm - livello regolabile - bloccabile (incl. vite di sicurezza, escl. serratura) - nero

Neomounts WL35S-910BL16 è un supporto a colonna inclinabile per schermi fino a 75" con una capacità di carico massima di 50 kg. La versatile tecnologia di inclinazione (12°) consente di creare l'angolo di visione ottimale. Il supporto è adatto a pilastri cilindrici, quadrati e rettangolari di Ø 25-100 cm. Per un'installazione perfetta sono disponibili la regolazione individuale dell'altezza delle staffe e la regolazione del livello del supporto.

Il WL35S-910BL16 ha una profondità di 6,9 cm ed è adatto a schermi con fori VESA da 300x100 a 600x400 mm. Il supporto a colonna ha una cinghia di 350 cm e può essere bloccato, se necessario, con la vite antifurto in dotazione o con un lucchetto (non incluso).

Il supporto a colonna è dotato di un sistema intelligente magnetico pull & release, che consente di fissare la TV in un batter d'occhio ed in modo sicuro e solido. In seguito, le corde di trazione e rilascio possono essere facilmente riposte dietro lo schermo facendo scattare il magnete sul supporto. La clip a cricchetto e la livella magnetica separata in dotazione garantiscono una facile installazione.

Neomounts®

WL35S-910BL16 NEOMOUNTS WL35S-910BL16 SUPPORTO TV

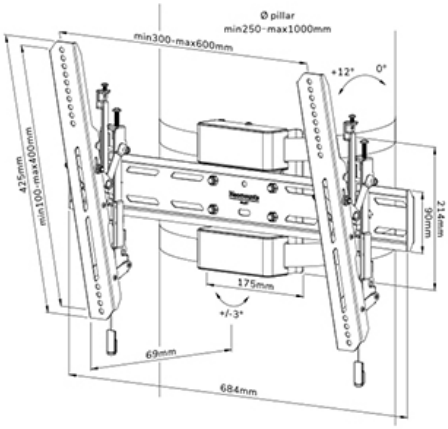

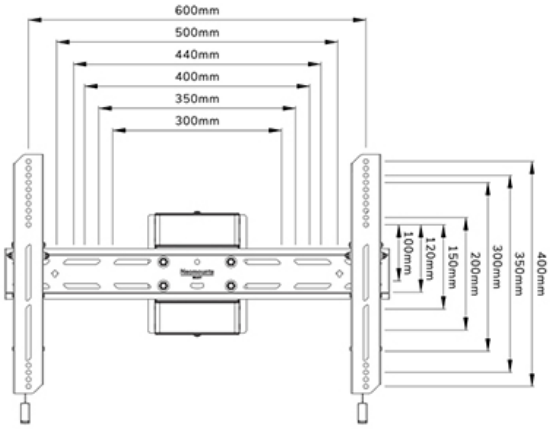

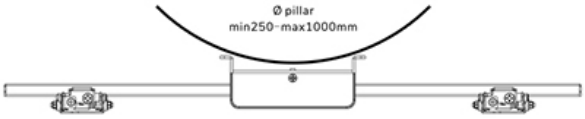

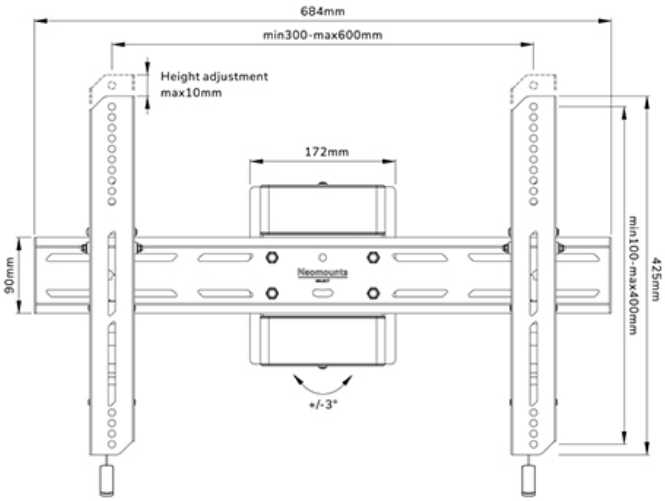

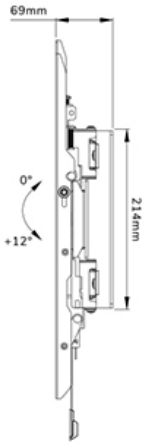

Neomounts