FPMA-D960GROMMET PIASTRA DI MONTAGGIO NEOMOUNTS PER

SPECIFICAZIONI

GENERALE

Dim. min. schermo*	10 inch
Dim. max. schermo*	30 inch
Peso minimo	0 kg (per schermo)
Peso massimo	12 kg (per schermo)
Banco di montaggio	Occhiello

FUNZIONALITÀ

Tipologia	Fisso
Altezza	40 cm
Tipo di regolazione	Manuale

INFORMAZIONI

Colore	Nero
Materiale principale	Acciaio
Garanzia	5 anni
EAN code	8717371444037

*Nota: le dimensioni in pollici segnalate sono solo indicative, combinate con il peso e le dimensioni VESA. Il peso massimo e la dimensione VESA sono restrizioni assolute per i prodotti e non devono essere superati.

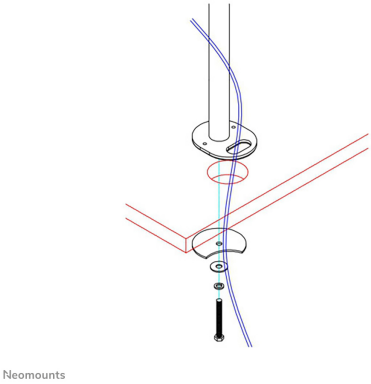

FPMA-D960GROMMET è una piastra di montaggio per boccole per i supporti da scrivania Neomounts, tra cui 40 centimetri palo.

Met de Neomounts bureaudoorvoer, model FPMA-D960GROMMET, wordt een monitorarm op een bureau bevestigd door gebruik te maken van een bureaudoorvoer. Deze bureaudoorvoer dient additioneel bij een monitorarm aangeschaft te worden.

Dit model wordt over de kabeldop van een bureau gemonteerd. Hierdoor wordt een flatscreen bureausteun netjes op het bureau gemonteerd en zijn de kabels eenvoudig via de kabeldop weg te werken.

Dit model is geschikt voor de volgende Neomounts bureausteunen:
FPMA-D960, FPMA-D960D & FPMA-D960NOTEBOOK.

FPMA-D960GROMMET PIASTRA DI MONTAGGIO NEOMOUNTS PER

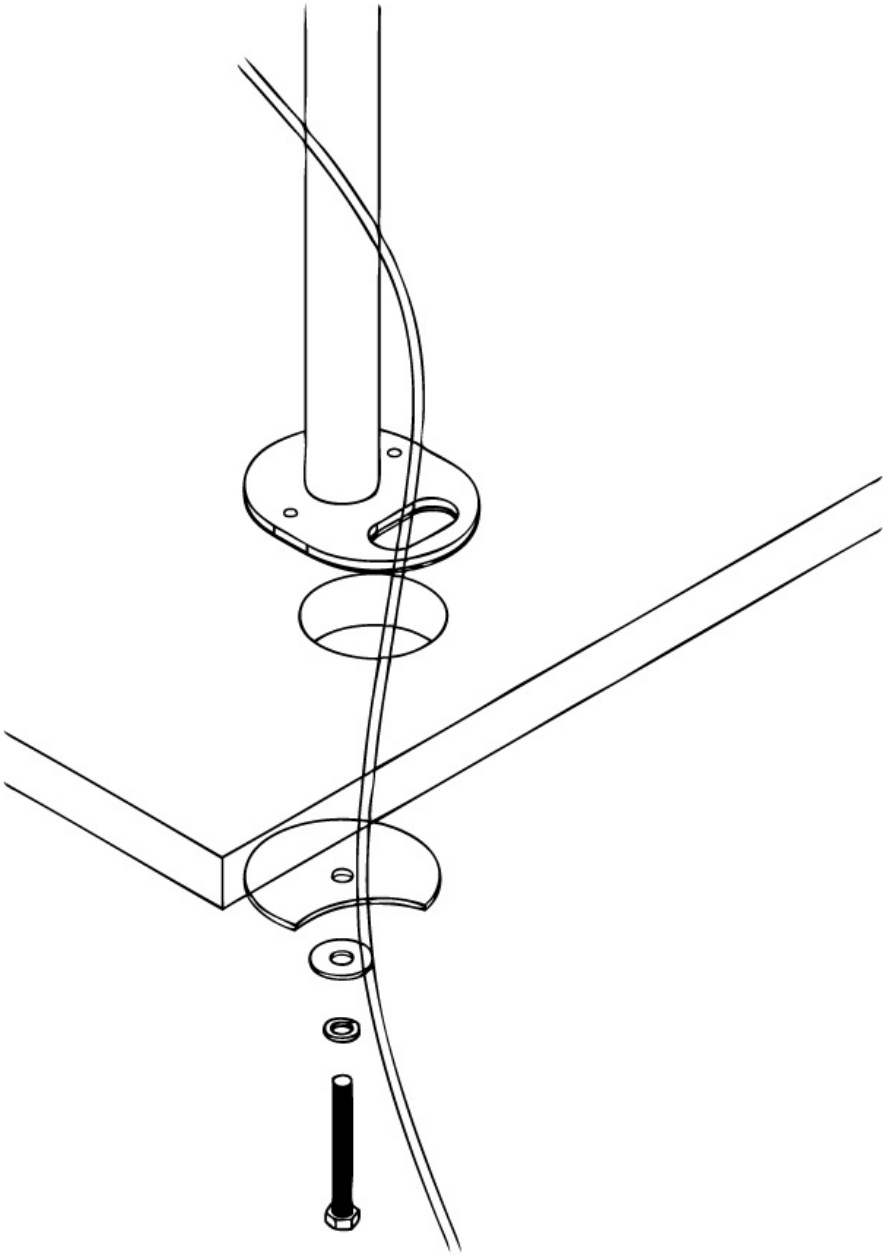

Neomounts