FPMA-VESA400

SPECIFICAZIONI

GENERALE

Dim. min. schermo*	22 inch
Dim. max. schermo*	52 inch
Peso minimo	0 kg (per schermo)
Peso massimo	35 kg (per schermo)
Schermi	1
Minimo VESA	50x50 mm
Massimo VESA	400x200 mm

FUNZIONALITÀ

Tipologia	Fisso
Tipo di regolazione	Nessuno

INFORMAZIONI

Colore	Nero
Materiale principale	Acciaio
Garanzia	5 anni
EAN code	8717371441678

*Nota: le dimensioni in pollici segnalate sono solo indicative, combinate con il peso e le dimensioni VESA. Il peso massimo e la dimensione VESA sono restrizioni assolute per i prodotti e non devono essere superati.

NEOMOUNTS FPMA-VESA400 ADATTATORE

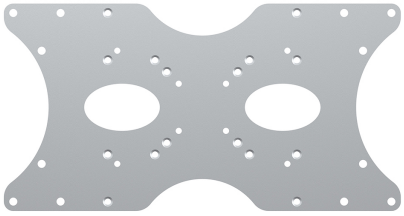

Neomounts

Neomounts FPMA-VESA400 Adattatore VESA - 22-52" - max 35 kg - VESA - 50x50-400x200 - argento

La piastra di adattamento Neomounts, modello FPMA-VESA400 consente di ingrandire modelli di foro VESA più piccoli (es. 50x50 75x75 100x100 mm) in 200x100, 180x120, 200x200 e 400x200 mm.

Adatto a schermi fino a 52" (130 cm) con una capacità massima di trasporto di 35 kg.

La piastra di adattamento è di soli 3 mm di profondità e viene fornita con tutti i suppellettili.

Neomounts®

FPMA-VESA400 NEOMOUNTS FPMA-VESA400 ADATTATORE

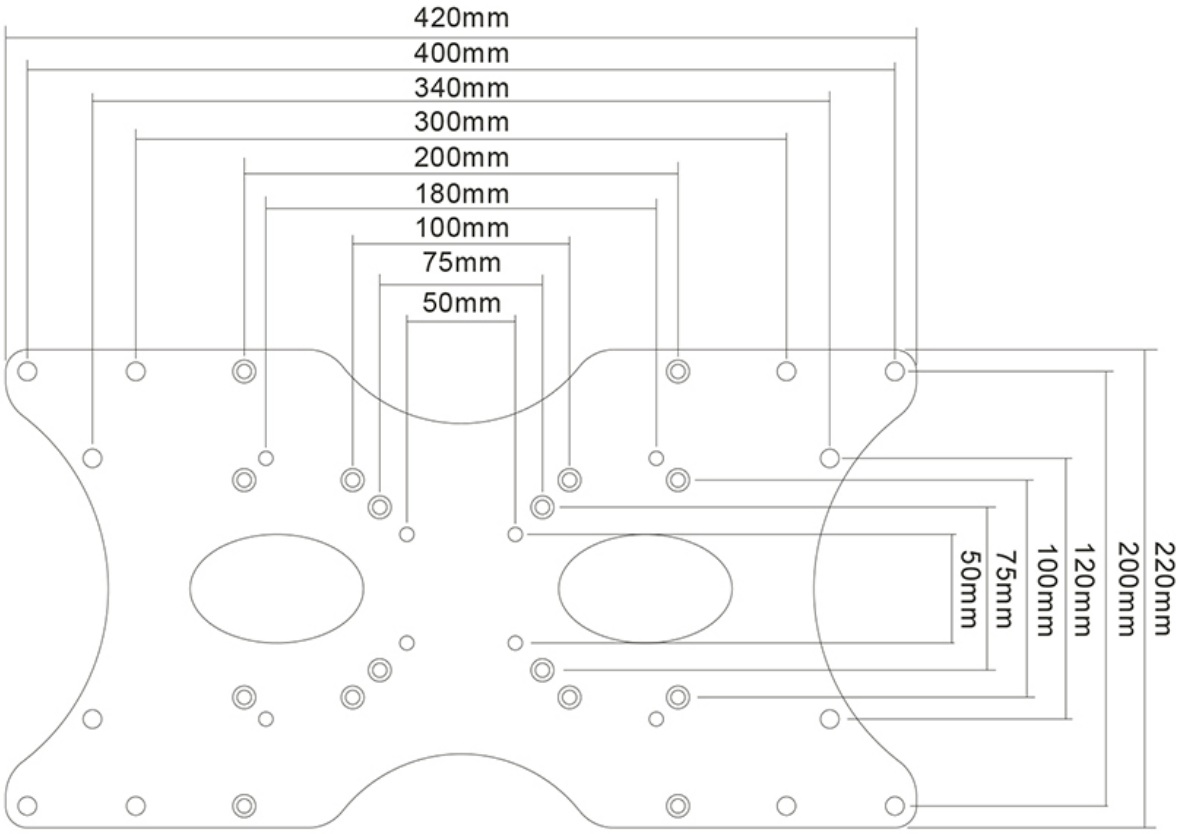

Neomounts