DS70PLUS-950BL1

NEOMOUNTS DS70PLUS-950BL1 BRACCIO PER MONITOR 17-57" - MOLLA A GAS - TOPFIX - 180°-STOP

SPECIFICHE

GENERALE

Dim. min. schermo*	17
Dim. max. schermo*	57
Peso minimo	1
Peso massimo	20
Max. peso curvo/ultra wide	16
Schermi	1
Gamma del raggio della curva	1000R - 4000R
Banco di montaggio	Occhiello Fascetta
Distanza dalla parete	12,8 - 66,5 cm
Massimo VESA	100x100 mm
Minimo VESA	75x75 mm

FUNCTIE

Tipologia	Mobilità completa
Regolazione altezza	20-52 cm
Regolazione della profondità	12,8 - 66,5 cm
Inclinazione (gradi)	+90°, -90°
Perno (gradi)	+90°, -90°
Rotazione (gradi)	+180°, -180°
Altezza	57.9 cm
Larghezza	13,5 cm
Profondità	66.5 cm
Tipo di regolazione	Molla a gas

INFORMAZIONI

Colore	Nero
Garanzia	10 anni

*Nota: le dimensioni in pollici segnalate sono solo indicative, combinate con il peso e le dimensioni VESA. Il peso massimo e la dimensione VESA sono restrizioni assolute per i prodotti e non devono essere superati.





Neomounts NEXT One DS70PLUS-950BL1 Braccio per monitor 1 schermo - 17-57" - max. 20 kg (curvo 16 kg) - molla a gas - 180°-stop - Topfix - modello Easy Install - regolazione dell'inclinazione senza attrezzi - nero

Neomounts DS70PLUS-950BL1 è un supporto da tavolo full motion per uno schermo fino a 57", con una capacità di carico massima di 20 kg (16 kg per schermi curvi). Grazie alla fluida regolazione tramite molla a gas, anche i monitor piatti più pesanti e i monitor curvi con raggio di curvatura fino a 1000R possono essere posizionati senza sforzo nell'angolo di visione desiderato. Il design versatile è ideale sia per postazioni di lavoro efficienti in ufficio sia per configurazioni gaming impegnative, offrendo la massima flessibilità per lavorare con ampie timeline, più finestre o contenuti visivi ricchi di dettagli.

Il DS70PLUS-950BL1 è progettato per garantire protezione ottimale e facilità d'uso ed è dotato di un meccanismo di arresto a 180° integrato che impedisce al braccio del monitor di entrare in contatto con la parete o con un pannello divisorio. Grazie all'innovativo sistema Topfix, l'installazione è rapida e semplice. Il braccio per monitor viene fornito con un morsetto Topfix e un sistema di fissaggio tramite foro passacavi ed è adatto a piani di scrivania con uno spessore compreso tra 10 e 55 mm. La possibilità di regolare l'inclinazione del monitor senza attrezzi offre un maggiore comfort durante la regolazione dell'angolo di visione ottimale. Il sistema integrato di gestione dei cavi assicura un instradamento ordinato dei cavi e una postazione di lavoro sempre in ordine. Il DS70PLUS-950BL1 rappresenta quindi una soluzione robusta e salvaspazio per qualsiasi ambiente di lavoro o configurazione gaming ad alte prestazioni.

DS70PLUS-950BL1

NEOMOUNTS DS70PLUS-950BL1 BRACCIO PER MONITOR 17-57" - MOLLA A GAS - TOPFIX - 180°-STOP

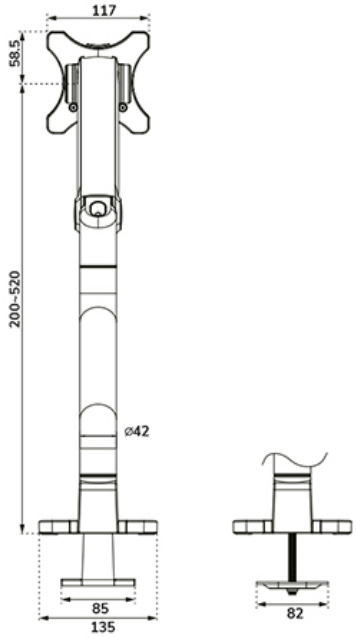

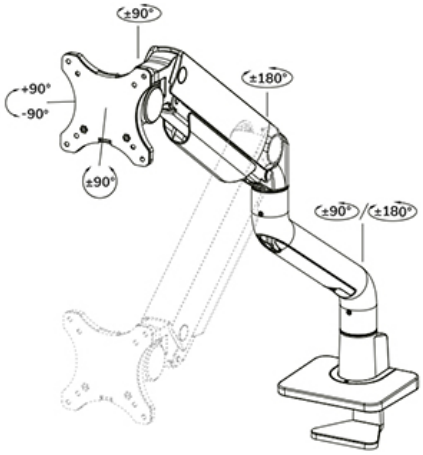

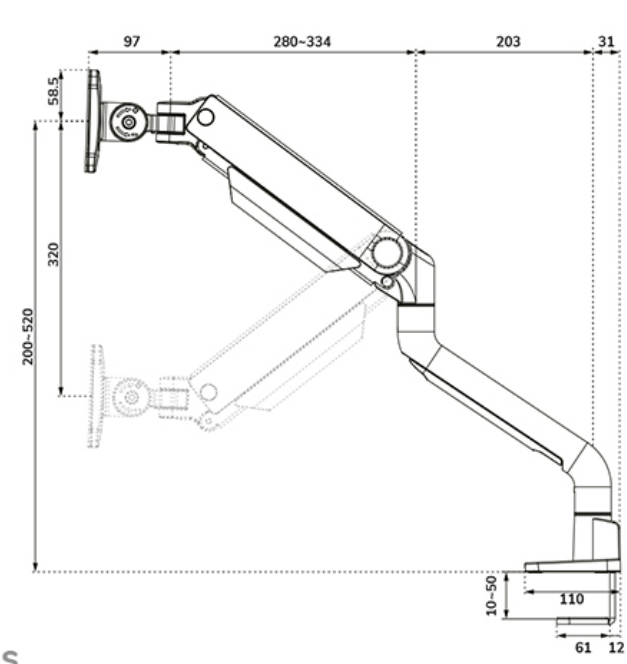

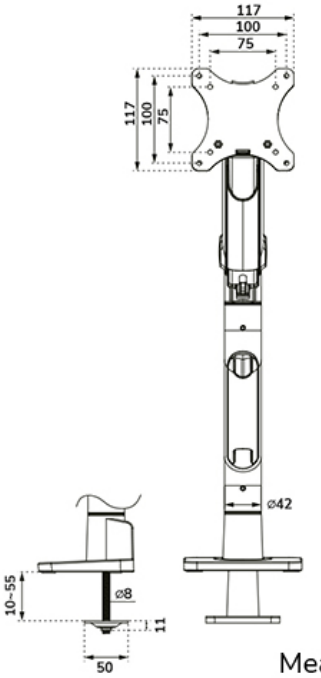

Neomounts

Measuring unit: mm