FL45-810BL1

NEOMOUNTS FL45-810BL1 SUPPORTO DA PAVIMENTO PER TOUCHSCREEN 32-43" - INCLINABILE - FISSAGGIO A PAVIMENTO

SPECIFICHE

GENERALE

Dim. min. schermo*	32
Dim. max. schermo*	43
Peso minimo	0
Peso massimo	25
Schermi	1
Distanza dalla parete	16.5 cm
Massimo VESA	400x400 mm
Minimo VESA	100x100 mm

FUNCTIE

Tipologia	Inclinazione
Bloccabile	Bloccabile - Vite di sicurezza inclusa
Inclinazione (gradi)	0, +35°
Altezza	131,3
Larghezza	60
Profondità	45
Tipo di regolazione	Manuale

INFORMAZIONI

Colore	Nero
Materiale principale	Acciaio
Garanzia	5 anni

*Nota: le dimensioni in pollici segnalate sono solo indicative, combinate con il peso e le dimensioni VESA. Il peso massimo e la dimensione VESA sono restrizioni assolute per i prodotti e non devono essere superati.





Neomounts FL45-810BL1 Supporto da pavimento per touchscreen - 32-43" - max. 25 kg - h 108 cm - VESA 100x100-400x400 - inclinabile di 35° - gestione dei cavi incl. copertura VESA - base 60x45 cm (fissaggio a pavimento) - nero

Il Neomounts FL45-810BL1 è un supporto da pavimento progettato specificamente per touchscreen interattivi da 32" a 43", con una capacità di carico massima di 25 kg. Con un'altezza fissa di 108 cm al centro dello schermo e un intervallo di inclinazione da 0° a +35°, consente agli utenti di visualizzare i contenuti e interagire comodamente con lo schermo. Ideale per chioschi di check-in self-service, sistemi di orientamento e applicazioni di digital signage interattivo, il supporto offre una soluzione pratica per spazi pubblici, aree reception, hall di hotel e ambienti commerciali. La colonna in alluminio, i robusti componenti in acciaio e la finitura verniciata a polvere nero opaco garantiscono una struttura solida dall'aspetto professionale.

Progettato per un'installazione sicura negli ambienti pubblici, il FL45-810BL1 è dotato di una base da 60x45 cm che consente di fissare saldamente il supporto al pavimento. Una speciale copertura VESA nasconde gli elementi di fissaggio per ostacolare l'accesso non autorizzato, mentre il sistema integrato di gestione dei cavi, con copertura rimovibile, mantiene i cavi ordinati e nascosti alla vista. Compatibile con gli standard VESA da 100x100 a 400x400 mm, il supporto combina un montaggio sicuro, un'interazione confortevole con il touchscreen e un design pulito e professionale.

FL45-810BL1

NEOMOUNTS FL45-810BL1 SUPPORTO DA PAVIMENTO PER TOUCHSCREEN 32-43" - INCLINABILE - FISSAGGIO A PAVIMENTO

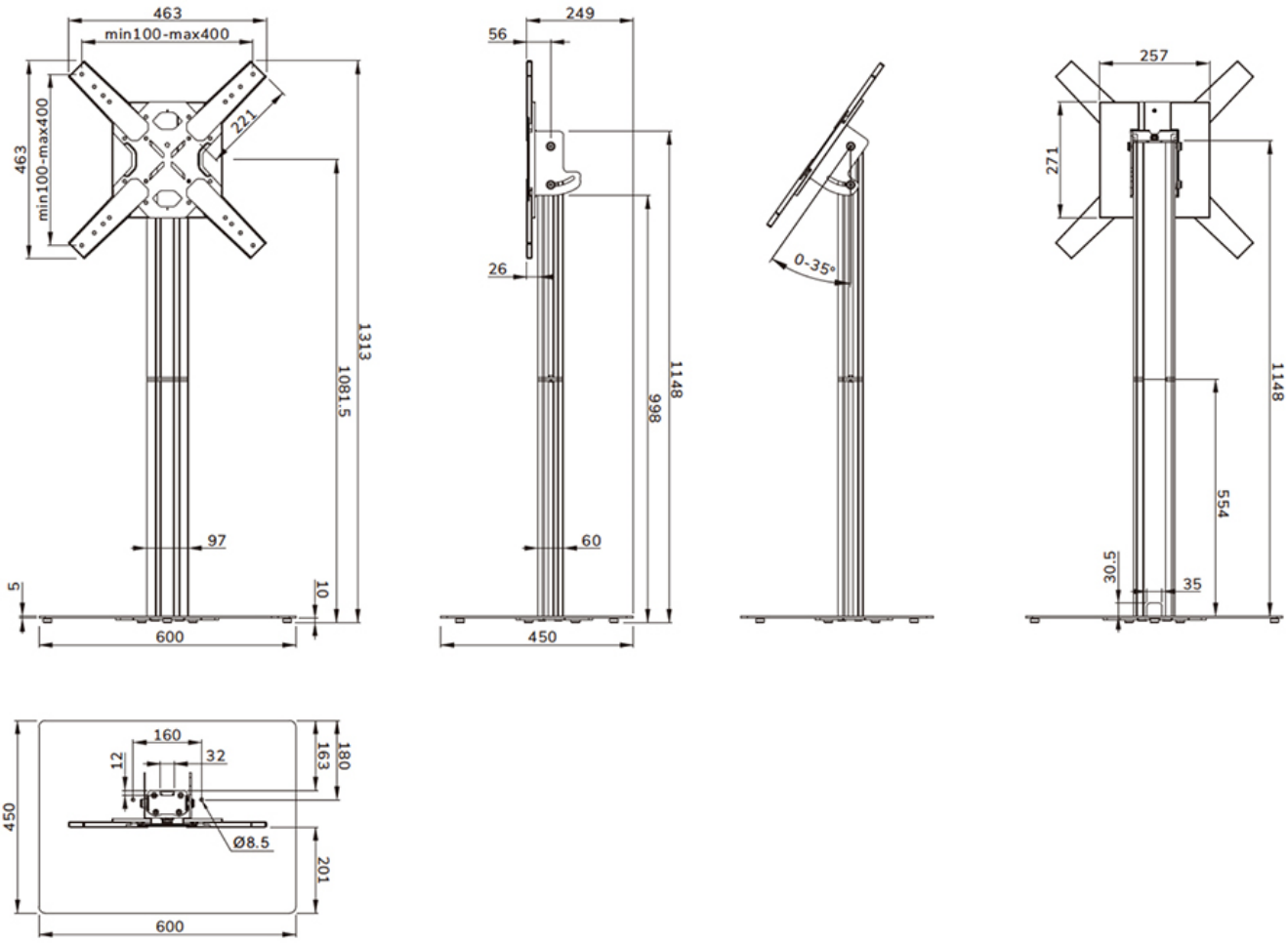

Neomounts

Measuring unit: mm